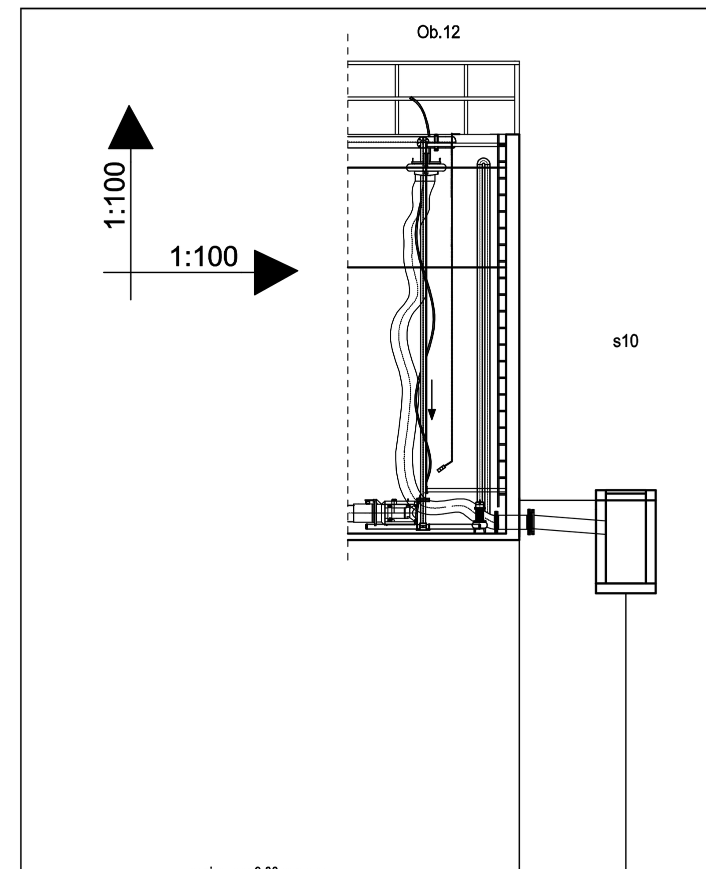

poziom por.9,00 m n.p.m.

Węzeł	Ob.11	s11
Rzędna terenu [m n.p.m.]	13,80	13,80
Rzędna dna rury [m n.p.m.]	13,37	12,55
Zagłębienie [m]	0,43	1,25
Materiał,Średnica/Spadek [%]	PCV200 / 7,5	
Długość [m]	1,60	
Odległość [m]	0,00	1,60

poziom por.9,00 m n.p.m.

Węzeł	Ob.11	s11	S10	S9	S8	S7	Ob.17	Ob.18
Rzędna terenu [m n.p.m.]	13,80	13,80	13,80	13,77	13,77	14,00	14,40	14,64
Rzędna dna rury [m n.p.m.]	13,37	12,55	12,53	12,44	12,27	11,98	11,95	11,94
Zagłębienie [m]	0,43	1,25	1,27	1,33	1,50	2,02	2,45	2,70
Materiał,Średnica/Spadek [%]	PCV200 / 7,5	PCV200 / 0,45	PCV200 / 0,50	PCV200 / 0,50	PCV200 / 0,50	PCV200 / 0,59	PCV200 / 0,5	
Długość [m]	1,60	4,40	18,15	34,30	58,20	5,50	5,00	
Odległość [m]	0,00	1,60	6,00	24,15	58,45	116,65	122,15	127,15

ekowater inżynieria i technologia EKOWATER Sp. z o.o. ul. Warszawska 31; 05-092 Łomianki	*Nazwa Inwestora* Gmina Ryjewo ul. Lipowa 1; 82-420 Ryjewo
	Nazwa Inwestycji Budowa, przebudowa i modernizacja oczyszczalni ścieków w Mątowskich Pastwiskach w ramach zadania „Budowa, przebudowa i modernizacja oczyszczalni ścieków w Mątowskich Pastwiskach, gm. Ryjewo oraz przebudowa i modernizacja 6 przepompowni ścieków na terenie miejscowości Ryjewo”
	Tytuł rysunku Profil podłużny ścieków oczyszczonych Ob.11.-Ob.18.; Ob.12.-s10.

Branża	*Realizacja*	*Etap projektu*	*Skala*	*Arkusz/Arkuszy*	*Nr rysunku*
sanitarna	2016	PB	1:100/1:100	1 / 1	17

Projektował mgr inż. Dominik Żółtowski	*Uprawnienia* KUP/0065/PWOS/08 Uprawnienia do projektowania i kierowania robotami budowlanymi bez ograniczeń w specjalności instalacyjnej w zakresie sieci, instalacji i urządzeń cieplnych, wentylacyjnych, gazowych, wodociągowych i kanalizacyjnych	*Data podpisu* 24.03.2016r.	*Podpis*
Sprawdził mgr inż. Aleksandra Żółtowska	*Uprawnienia* KUP/0152/PWOS/08 Uprawnienia do projektowania i kierowania robotami budowlanymi bez ograniczeń w specjalności instalacyjnej w zakresie sieci, instalacji i urządzeń cieplnych, wentylacyjnych, gazowych, wodociągowych i kanalizacyjnych	*Data podpisu* 24.03.2016r.	*Podpis*
Opracował mgr inż. Karolina Stodulska	-	*Data podpisu* 24.03.2016r.	*Podpis*
Opracował Dominika Szwemin	-	*Data podpisu* 24.03.2016r.	*Podpis*