# Przekrój normalny drogi w km 0+000-0+105,71

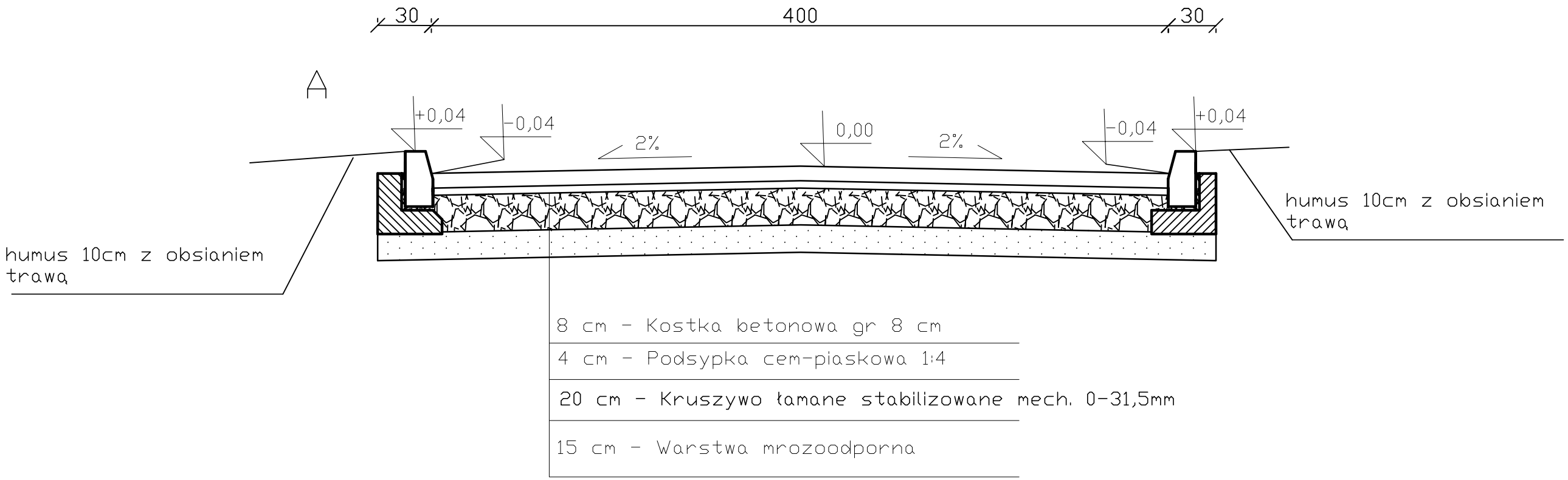


## Szczegół A

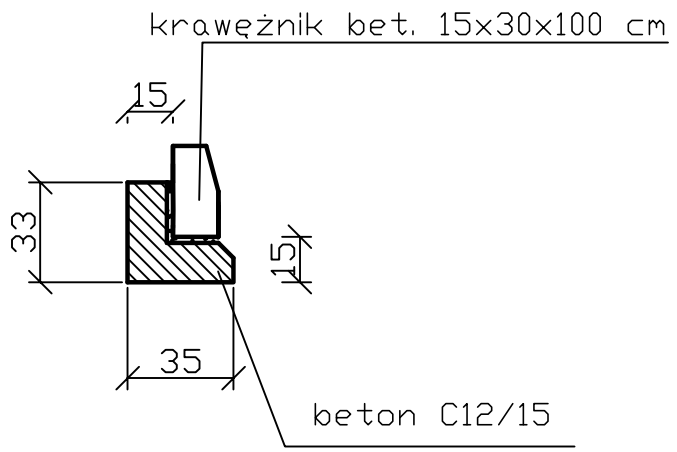


## Szczegół połączenia ze zjazdem

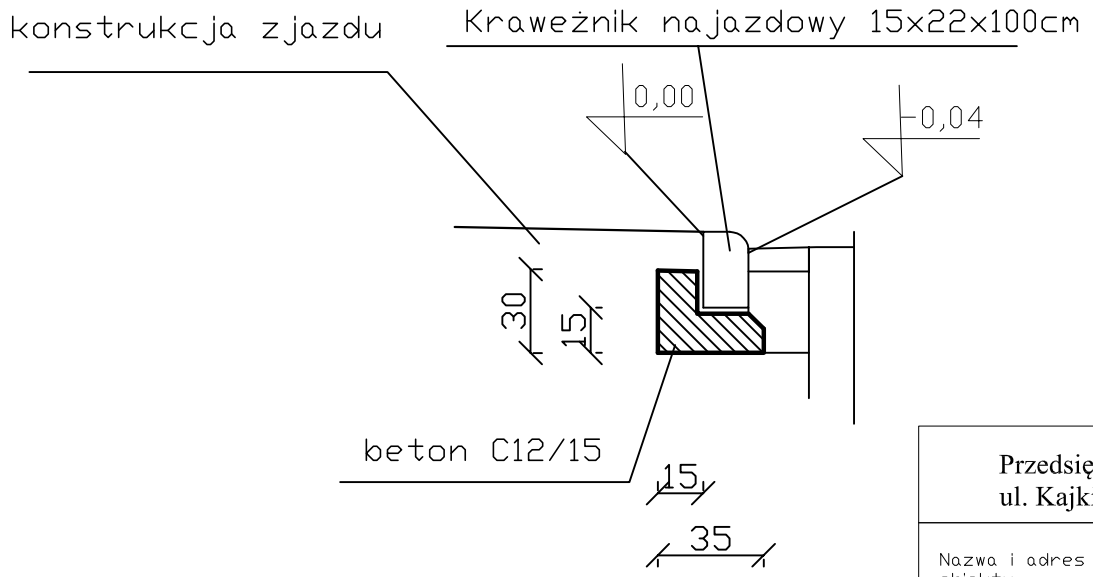


| | | | | |
|---|---|---|---|---|
| Przedsiębiorstwo Projektowo-Usługowe MARKUB<br>ul. Kajki 4 ; 82-440 Dzierzgoń | | | | |
| Nazwa i adres obiektu | **PRZEBUDOWA ULICY RÓŻANEJ W MSC. RYJEWO** | | | Nr rys.<br>3 |
| Tytuł | **PRZEKROJE NORMALNE** | | | |
| Projektował | inż. Arkadiusz Gołębiewski<br>388/Gd/2002 | Podpis | Data | Skala |
| Opracował | mgr inż. Tomasz Hrynkiewicz | | Grudzień 2015 | 1:25 |